Навес XXL–М.

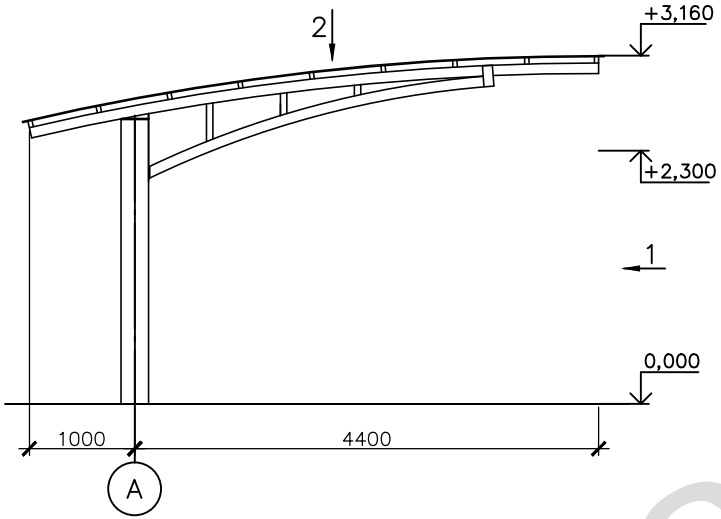

Вид1

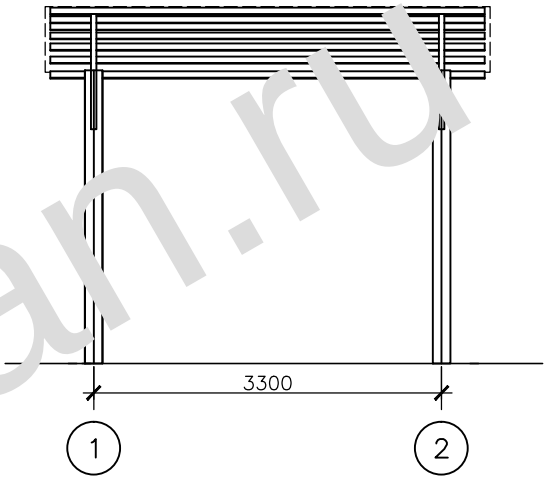

Вид 2

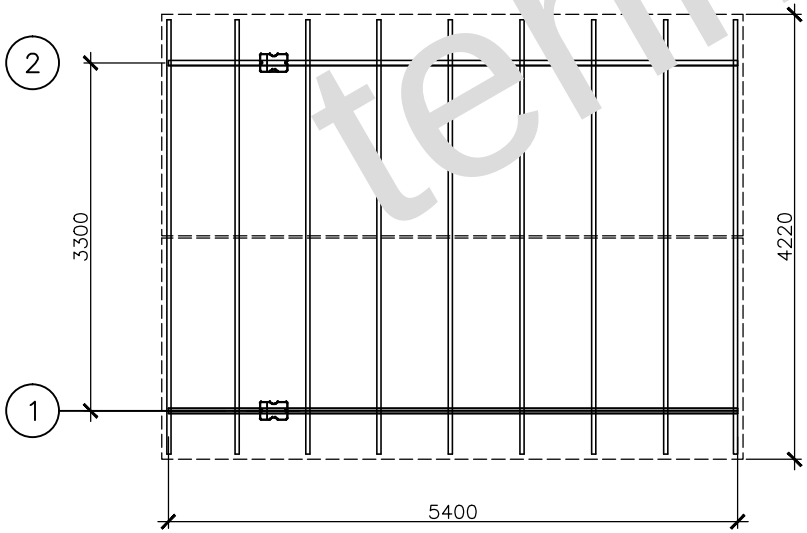

Изм.	Кол. уч.	Лист	№ док.	Подп.	Дата				
						Навес XXL–М	Стадия	Лист	Листов
						ООО Техногрань			

tehnogran.ru